KMF2-155 (ZM155)

Präzisions-Klemmmutter mit zwei radialen Klemmstiften

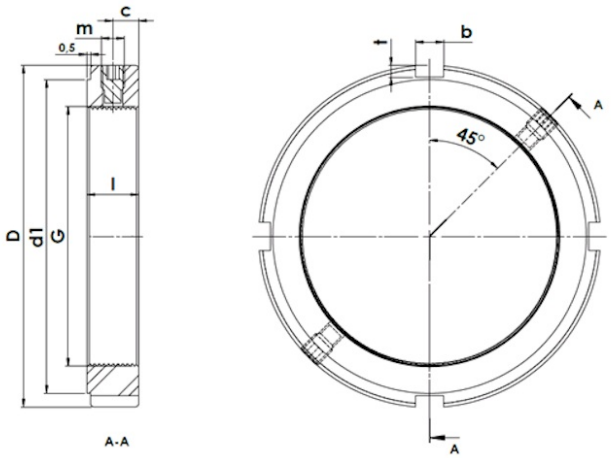

Technische Daten

G	M155x3
l (mm)	28
D (mm)	200
d1 (mm)	182
m	M12
c (mm)	14
b (mm)	16
t (mm)	7
Gewicht (kg)	2,75

© 2026 HSP Schwahlen GmbH, Langenfeld, Germany